FUEL TANK RACE FOR TENERE 700 12L
SERBATOIO RACE PER TENERE 700 12L

COD. 500010892

WARNING / ATTENZIONE

INSTALLATION BY A QUALIFIED, OEM-AUTHORIZED MECHANIC IS STRONGLY RECOMMENDED.
SI RACCOMANDA VIVAMENTE L'INSTALLAZIONE DA PARTE DI UN MECCANICO QUALIFICATO E AUTORIZZATO DAL COSTRUTTORE.

PRE-INSTALLATION / PREPARAZIONE INSTALLAZIONE

Before installation, thoroughly clean the inside of the fuel tank to remove any manufacturing residues. The tank must be completely dry and free of all moisture prior to use. Failure to remove all moisture may result in fuel contamination and engine performance issues.

Prima dell'installazione, pulire accuratamente l'interno del serbatoio del carburante per rimuovere eventuali residui di fabbricazione. Il serbatoio deve essere completamente asciutto e privo di qualsiasi umidità prima dell'uso. La mancata rimozione di tutta l'umidità può causare la contaminazione del carburante e problemi di prestazioni del motore.

INSTALLATION SAFETY / SICUREZZA INSTALLAZIONE

It is EXTREMELY IMPORTANT that the fuel tank is properly installed. To ensure proper installation, it is STRONGLY RECOMMENDED that the tank is installed only by a qualified OEM licensed dealership mechanic. Improper installation could result in serious injuries or death. If self-installed NOTE THE FOLLOWING: particular attention must be paid to excessive fuel line length and fuel line proximity to hot engine areas and pipes to prevent fire. Install this fuel tank only in a well ventilated area, as gasoline fumes are extremely dangerous. Do not start or operate the vehicle if there are any fuel leaks! Read all instructions first before beginning installation. Acerbis recommends that installation must be done by a licensed mechanic and that only Acerbis' original parts are used during installation. Acerbis makes no guarantees or representations, express or implied, regarding the fitment of its product for any particular purpose. Acerbis makes no guarantees or representations, express or implied, regarding the extent to which its products protect individuals or property from injury or death or damage.

È ESTREMAMENTE IMPORTANTE che il serbatoio del carburante sia installato correttamente. Per garantire una corretta installazione, SI RACCOMANDA FORTEMENTE che il serbatoio venga installato solo da un meccanico qualificato di una concessionaria con licenza OEM. Un'installazione non corretta potrebbe provocare lesioni gravi o mortali. Se installato autonomamente NOTA QUANTO SEGUE: prestare particolare attenzione alla lunghezza eccessiva della tubazione del carburante e alla vicinanza della tubazione del carburante ad aree e tubi caldi del motore per prevenire incendi. Installare questo serbatoio del carburante solo in un'area ben ventilata, poiché i fumi della benzina sono estremamente pericolosi. Non avviare o utilizzare il veicolo in caso di perdite di carburante! Leggere tutte le istruzioni prima di iniziare l'installazione. Acerbis raccomanda che l'installazione venga eseguita da un meccanico autorizzato e che durante l'installazione vengano utilizzate solo parti originali Acerbis. Acerbis non fornisce alcuna garanzia o dichiarazione, espressa o implicita, in merito all'adattamento del suo prodotto per qualsiasi scopo particolare. Acerbis non fornisce alcuna garanzia o dichiarazione, espressa o implicita, in merito alla misura in cui i suoi prodotti proteggono individui o proprietà da lesioni, morte o danni.

REASSEMBLY / RIMONTAGGIO

Where metal inserts are present, we strongly recommend applying anti-seize/grease lubricant to the screws during reassembly.

In presenza di inserti in metallo, raccomandiamo vivamente l'applicazione di grasso antigrippante sulle viti durante la fase di rimontaggio.

DISCLAIMER / LIBERATORIA

This product is sold 'AS IS' with no warranty, express or implied, including but not limited to the implied warranties of merchantability and fitness for a particular purpose. Due to uncontrolled variables in the rotational molding process, the fuel tank may vary in size and shape by up to 7% from the manufacturer's originally listed capacity. It is the user's sole responsibility to ensure that this fuel tank is installed by a qualified OEM-authorized mechanic and that the product is used in compliance with all applicable laws and regulations. Acerbis assumes no liability for injury, death, or property damage resulting from improper installation, misuse, or modification.

Questo prodotto viene venduto "COSÌ COM'È" senza alcuna garanzia, espressa o implicita, incluse, a titolo esemplificativo ma non esaustivo, le garanzie implicite di commerciabilità e idoneità per uno scopo particolare. A causa di variabili incontrollabili nel processo di stampaggio rotazionale, il serbatoio può variare in forma e dimensioni fino al 7% rispetto alla capacità originariamente dichiarata dal produttore. È esclusiva responsabilità dell'utente assicurarsi che questo serbatoio sia installato da un meccanico qualificato e autorizzato dal costruttore e che il prodotto venga utilizzato in conformità a tutte le leggi e normative applicabili. Acerbis non si assume alcuna responsabilità per lesioni, morte o danni a cose derivanti da installazione impropria, uso improprio o modifiche.

****FOR COMPETITION USE ONLY - SOLO PER USO IN COMPETIZIONI FUORISTRADA****

EUROPE
ACERBIS ITALIA S.P.A.
VIA SERIO, 37
24021 ALBINO (BG)
ITALY

U.S.A.
ACERBIS U.S.A. INC.
474 OLD HARDGRAVES RD
LEXINGTON NC 27295
U.S.A.

UNITED KINGDOM
ACERBIS U.K LTD
UNIT 4 DUNFERMLINE COURT,
KINGSTON, MILTON KEYNES
MK10 0BY
GREAT BRITAIN

FUEL TANK RACE FOR TENERE 700 12L

SERBATOIO RACE PER TENERE 700 12L

COD. 500010892

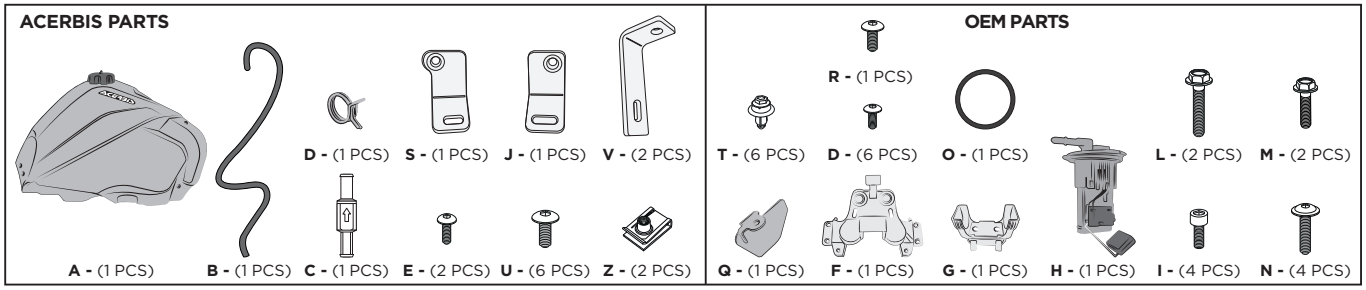

1

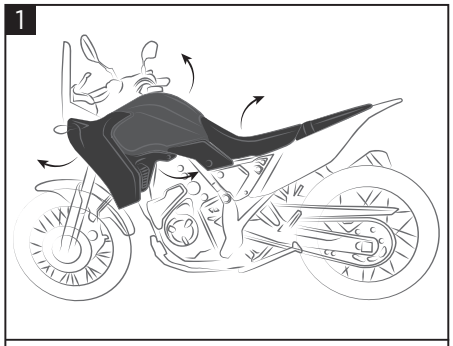

Remove the orifinal fuel tank by disassembling plastics and seat shown in the figure.
Rimuovere serbatoio originale, smontando plastiche e sella indicate in figura.

2

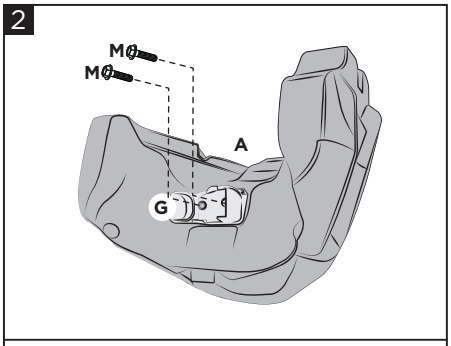

Refit on the Acerbis tank (A) the original support (G) using the original screws (M).
Rimontare sul serbatoio Acerbis (A) il supporto originale (G) tramite le viti originali (M).

3

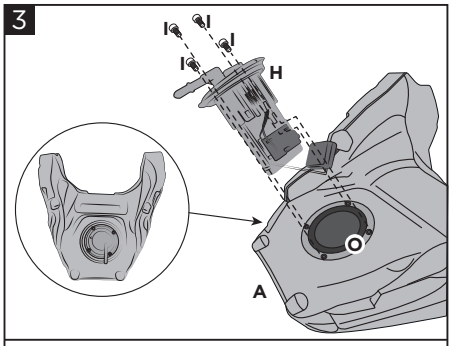

Remove the pump (H) from the original tank and refit it on the tank Acerbis (A), by means of the screws (I) (Torque Max 6Nm) and original gasket. Make sure the connector is facing the towards the rear of the motorcycle (see figure).
Smontare dal serbatoio originale la pompa (H) e rimontarla sul serbatoio Acerbis (A), tramite le viti (I) (coppia di chiusura Max 6Nm) e guarnizione originale (O). Assicurarsi che il connettore sia rivolto nel verso posteriore della moto (vedi figura).

4

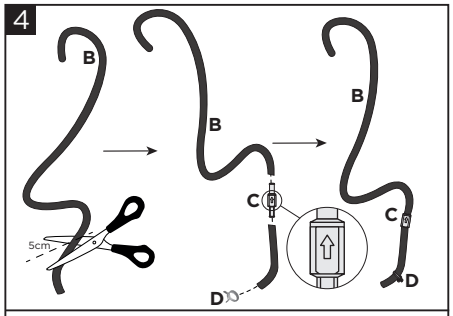

Cut 5 cm from the tube (B) and join the two parts through the valve (C) with the arrow pointing upward. Insert the self-locking clips (D).
Tagliare 5 cm dal tubo (B) e unire le due parti tramite la valvola (C) con la freccia rivolta verso l'alto. Inserire la clips autoserrante (D).

5

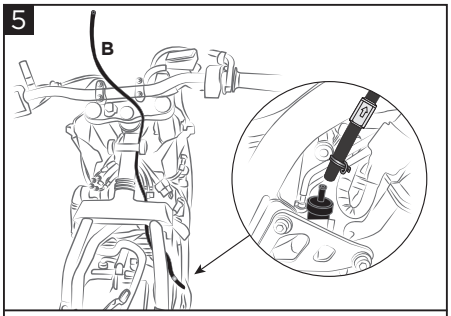

Attach the cable (B) to the motorcycle and position it as in the figure. Secure by tightening the self-locking clamp (D).
Posizionare il tubo di sfiato (B) come mostrato in figura, facendo attenzione che non tocchi parti calde del motore. Poi collegare l'estremità del tubo al connettore originale, posizionare infine la clips (D).

6

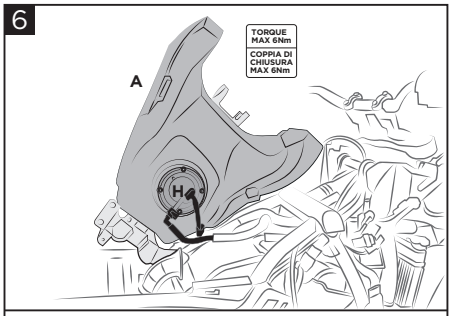

Connect the connectors to the pump (H) first to mount the tank (A). ATTENTION: when tightening maximum torque spec 6Nm.
Collegare i connettori alla pompa (H) prima di montare il serbatoio (A). ATTENZIONE: rispettare coppia di chiusura indicata in figura.

EUROPE
ACERBIS ITALIA S.P.A.
VIA SERIO, 37
24021 ALBINO (BG)
ITALY

U.S.A.
ACERBIS U.S.A. INC.
474 OLD HARDGRAVES RD
LEXINGTON NC 27295
U.S.A.

UNITED KINGDOM
ACERBIS U.K LTD
UNIT 4 DUNFERMLINE COURT,
KINGSTON, MILTON KEYNES
MK10 0BY
GREAT BRITAIN

FUEL TANK RACE FOR TENERE 700 12L

SERBATOIO RACE PER TENERE 700 12L

COD. 500010892

7

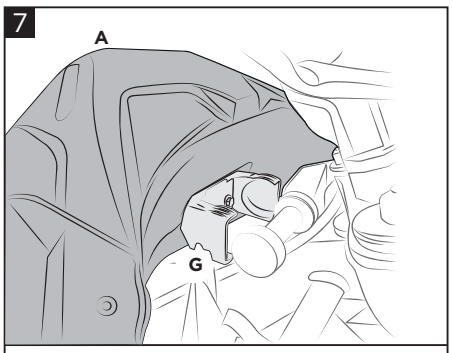

Mount the Acerbis fuel tank (A), fitting the attachment (G).
Montare il serbatoio Acerbis (A), incastrando l'attacco (G).

8

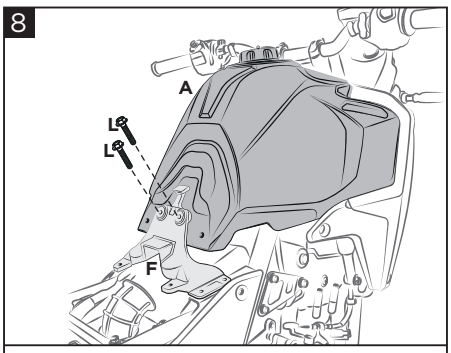

Install the original bracket (F) onto the Acerbis tank (A) using the screws (L).
Montare il supporto originale (F) al serbatoio Acerbis (A) tramite le viti (L).

9

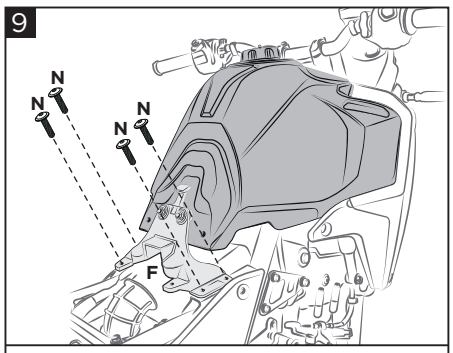

Fasten the original bracket (F) to the motorcycle using the screws (N).
Fissare il supporto originale (F) alla moto tramite le viti (N).

10

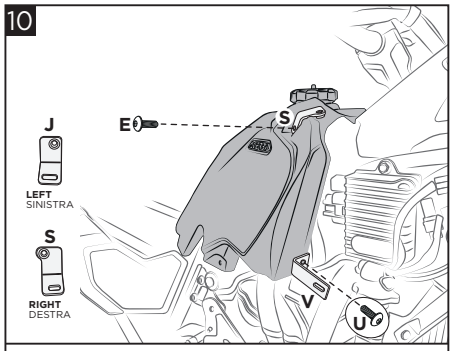

Mount brackets (S) and (J) using screws (E), and brackets (V) using screws (U).
Montare le staffe (S) e (J) tramite le viti (E) e le staffe (V) tramite le viti (U).

11

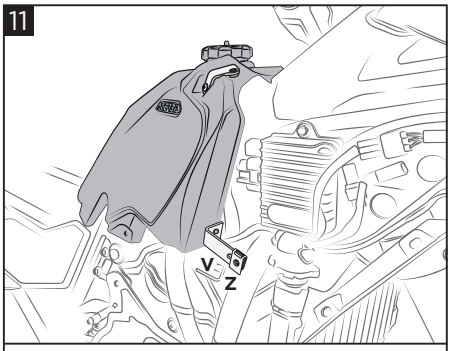

Attach the clip (Z) to the bracket (V) on both sides.
Assemblare la clip (Z) alla staffa (V) da entrambi i lati.

12

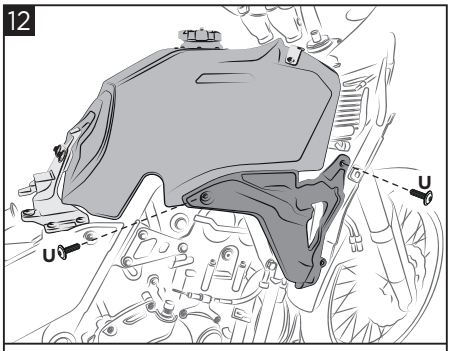

Install the original brackets using the supplied screws (U).
Montare i supporti originali tramite le viti in dotazione (U).

13

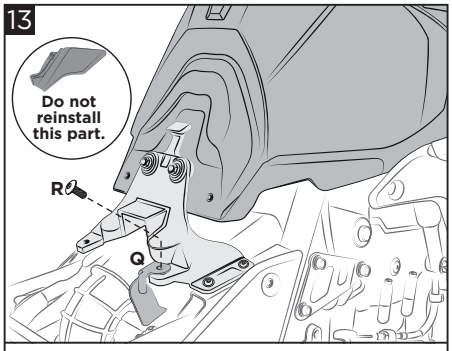

Secure the fairings using the original screws (R) and (P) and the original bracket (Q) on the right side.
Fissare le carene tramite le viti originali (R) e (P) e la staffa originale (Q) sul lato destro.

14

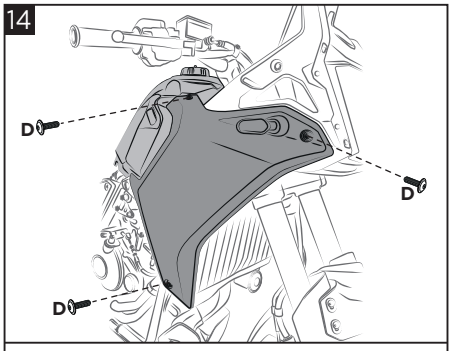

Install the original fairings using the screws (D).
Montare le carene originali tramite le viti (D).

15

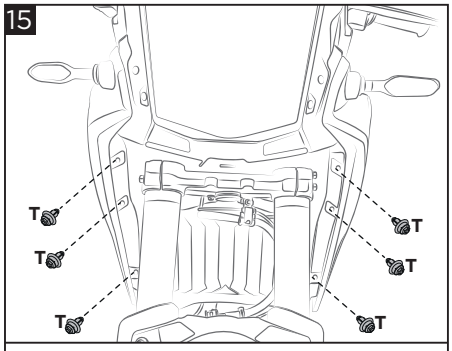

Reinstall the original clips (T), then refit the seat.
Rimontare le clips originali (T) e infine rimontare la sella.

EUROPE
ACERBIS ITALIA S.P.A.
VIA SERIO, 37
24021 ALBINO (BG)
ITALY

U.S.A.
ACERBIS U.S.A. INC.
474 OLD HARDGRAVES RD
LEXINGTON NC 27295
U.S.A.

UNITED KINGDOM
ACERBIS U.K LTD
UNIT 4 DUNFERMLINE COURT,
KINGSTON, MILTON KEYNES
MK10 0BY
GREAT BRITAIN